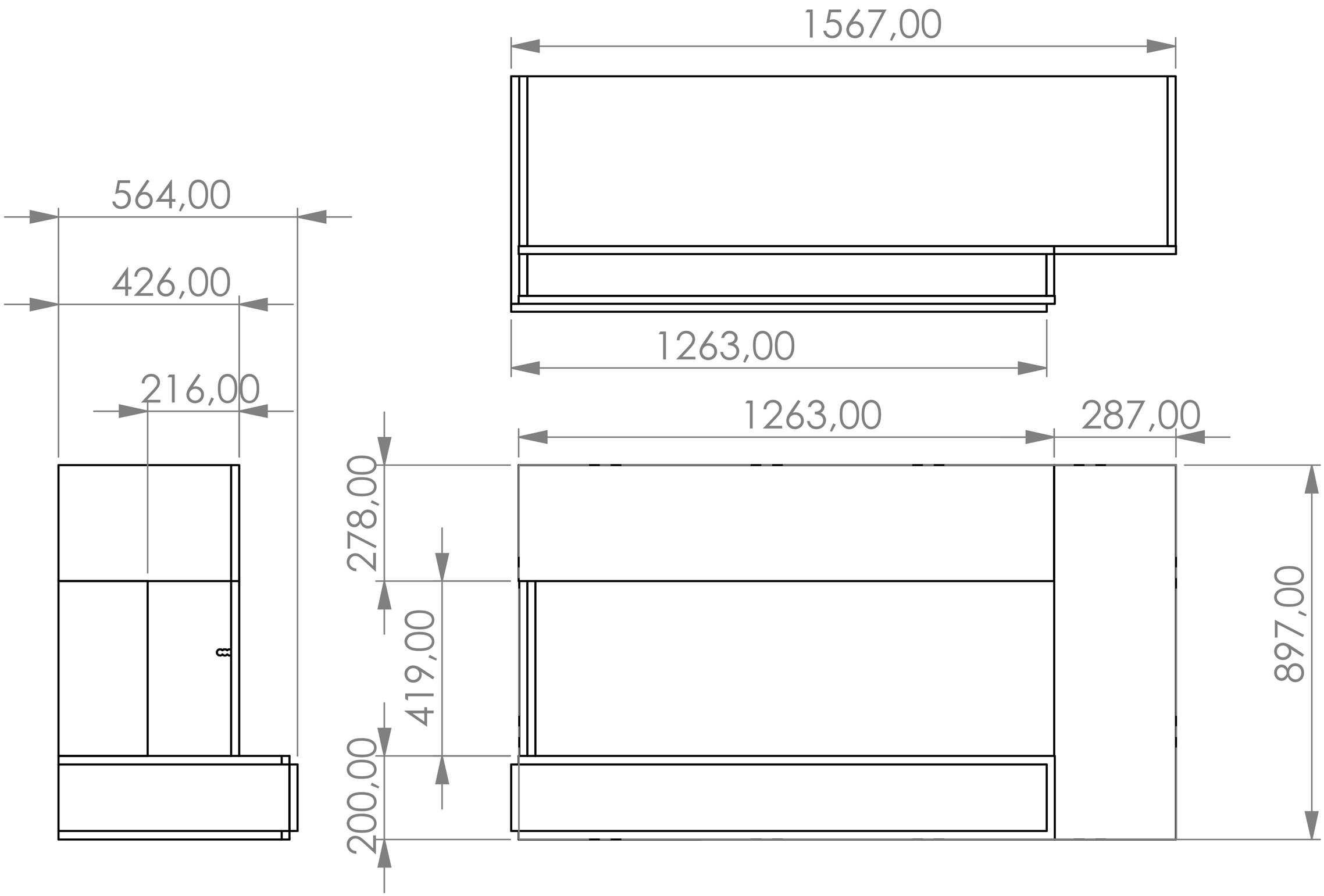Einstein 50L E-Motion 3D