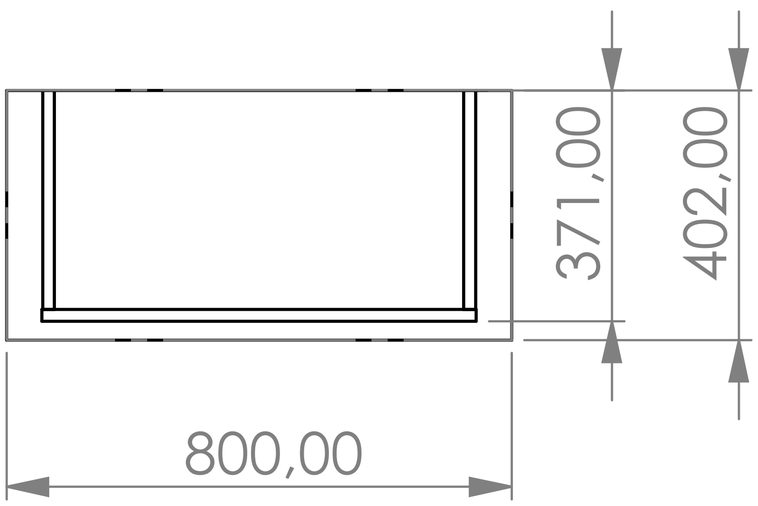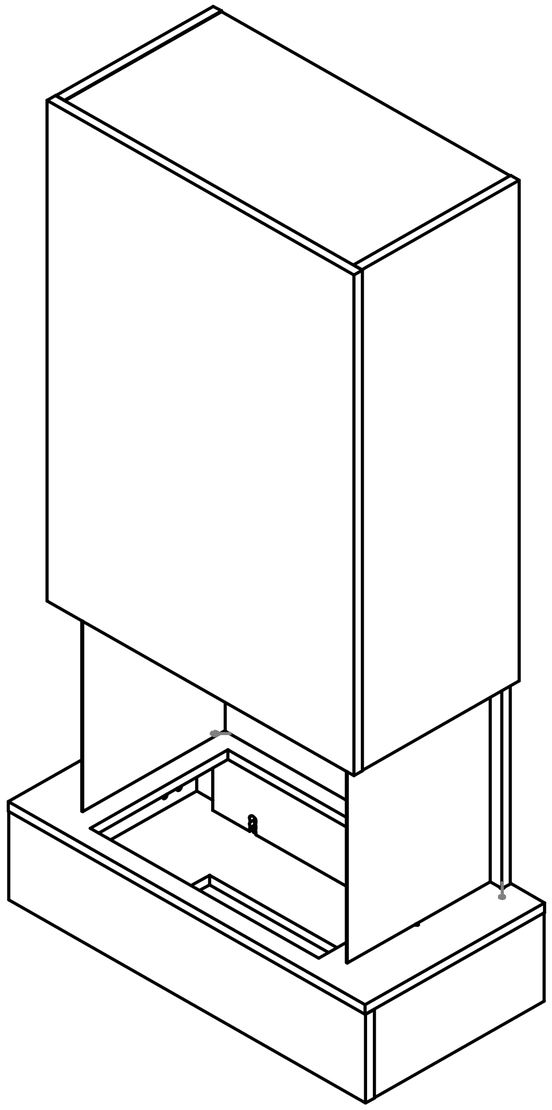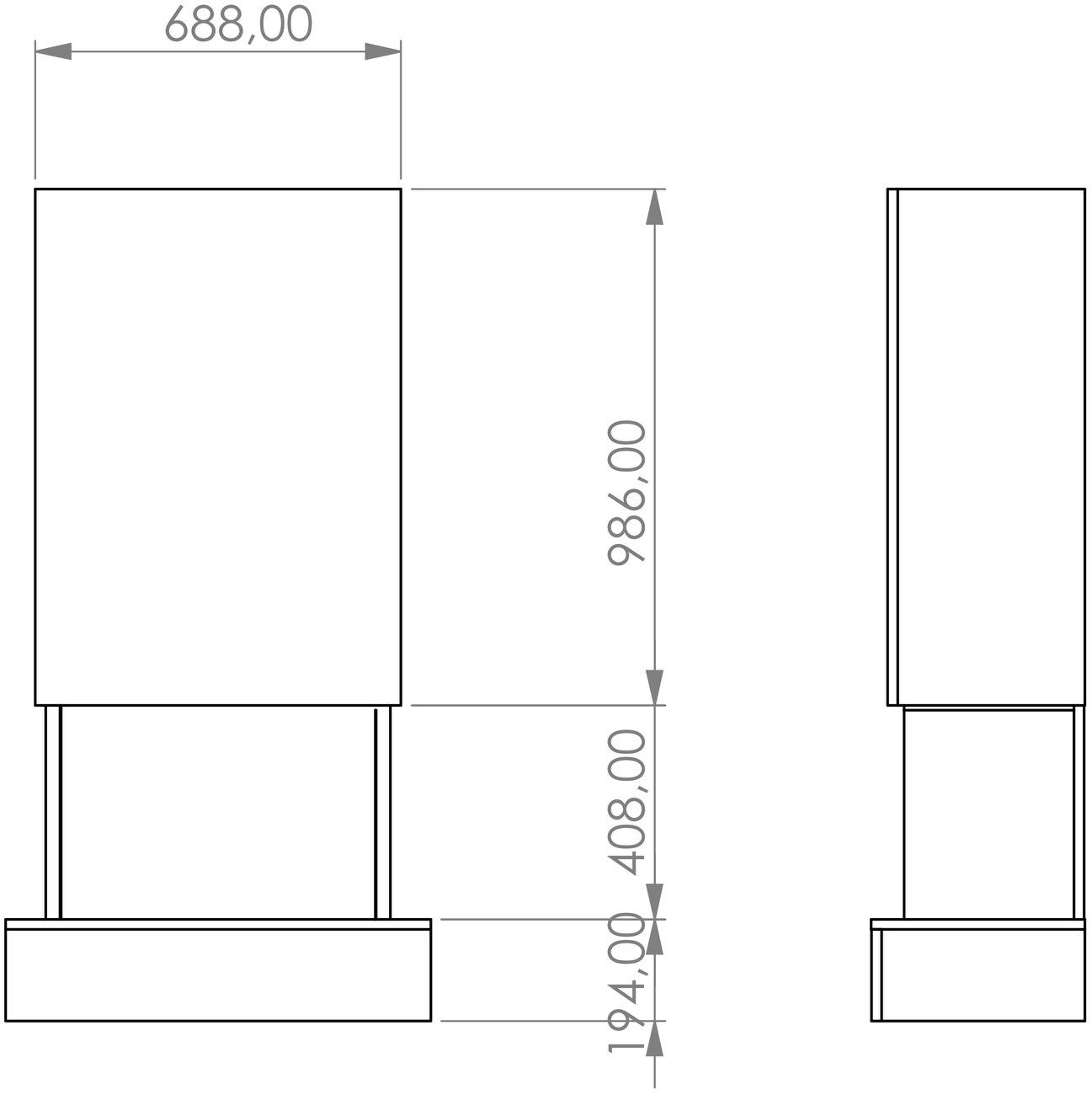Hölderlin Hoch 500