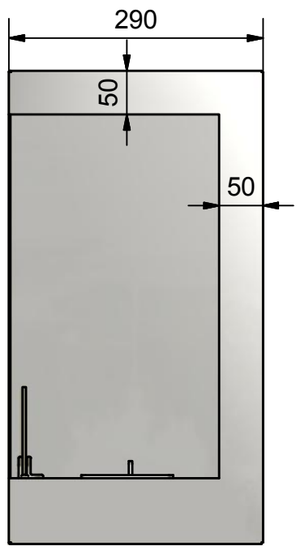
290
50
50

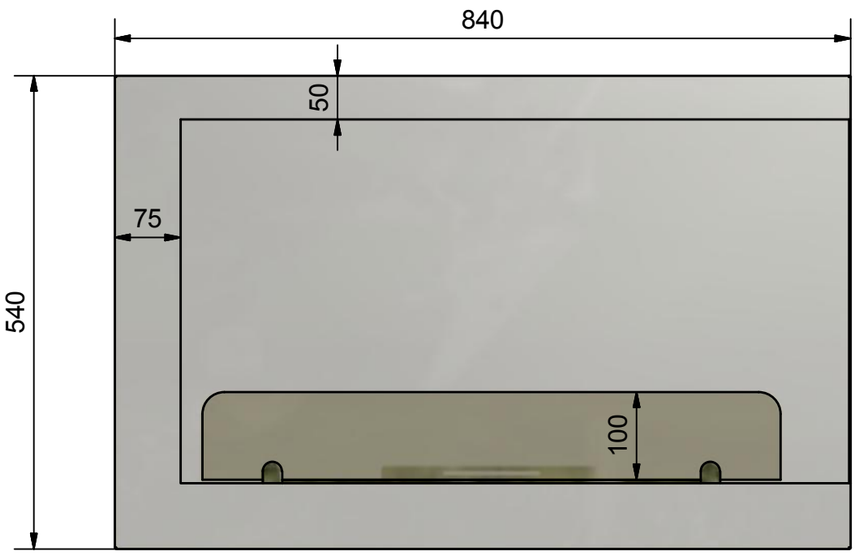
840
50
75
540
100

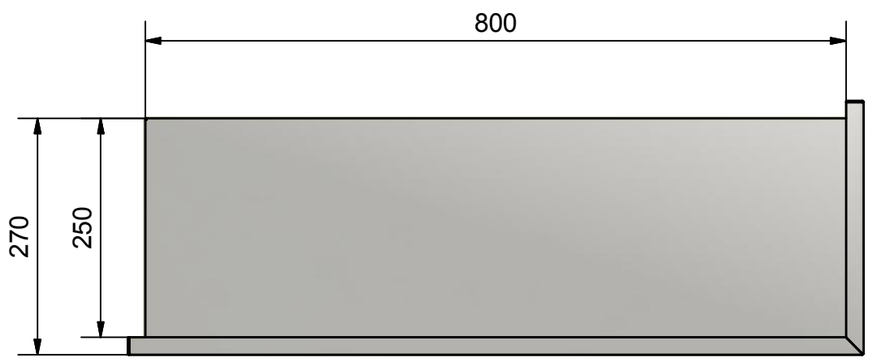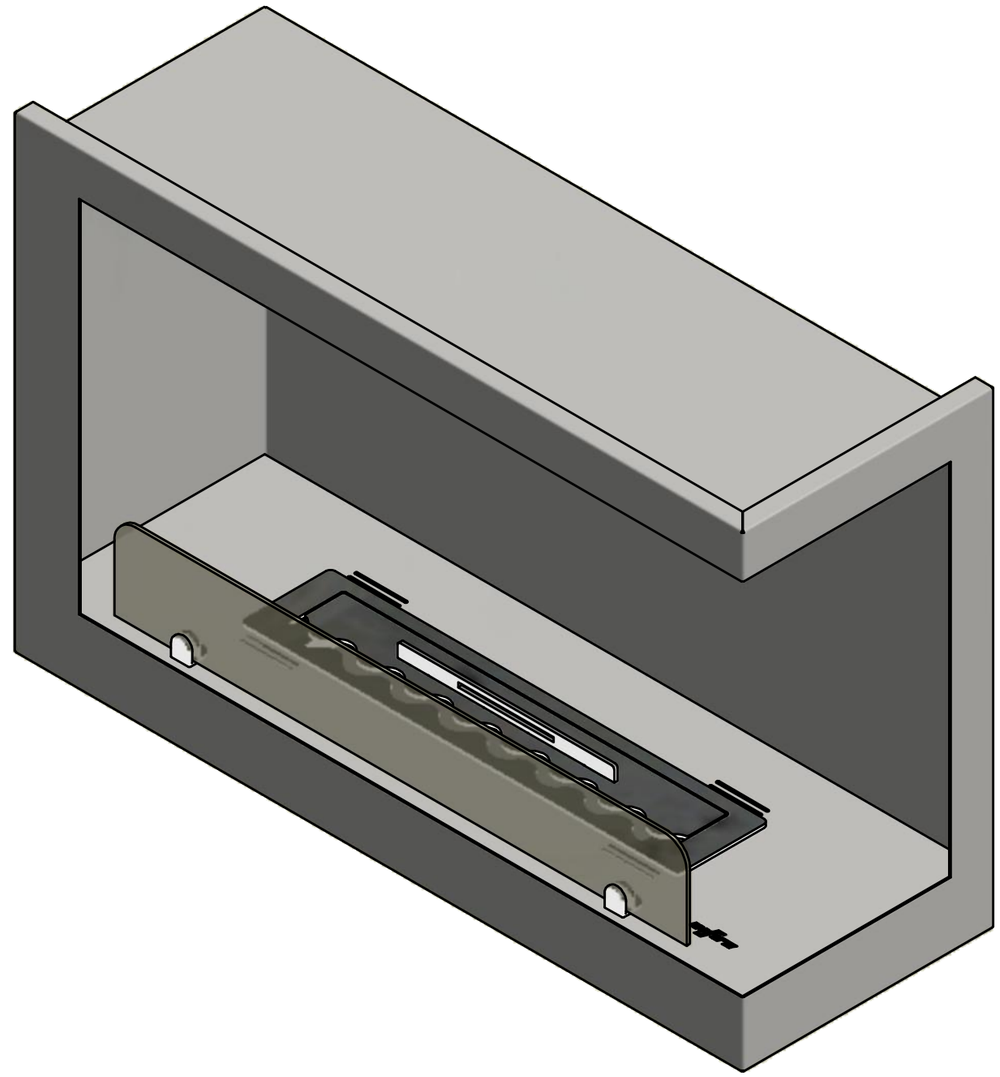
800
270
250